ПАСПОРТ КОТЛА

Реєстраційний

№

ПАСПОРТ КОТЛА

Реєстраційний №

При передачі котла іншому власнику разом із котлом передається даний паспорт

1. Загальні дані:

Назва та адреса підприємства-виробника	ТзОВ ''Польсько – Українське Спільне Товариство TATRAMET'' м.Львів, вул. Шевченка 317
Рік виготовлення	2016 рік
Тип (модель)	TATRA MAX
Назва і призначення	Котел водогрійний
Заводський номер	№
Розрахунковий строк служби, років	15

2. Технічні характеристики і параметри

Розрахунковий тиск води, МПа	0,15
Розрахункова температура води, °С	90
Теплопродуктивність водогрійного котла, кВт	150
Маса водогрійного котла, кг	1750
Водяний об'єм водогрійного котла, $м^3$	460
Поверхня нагріву котла водогрійного, $м^2$	15,35
Максимальна площа обігріву приміщень котлом (при висоті стелі Н = 3,5 м), $м^2$	1500
Максимальний розхід палива (деревини), кг/год	44

3. Комплект постачання

Назва	Кількість	Технічна характеристика*
Котел водогрійний	1	Блок управління котлом фірми ТЕСН. Відповідає вимогам ДСТУ IEC 60335-1:2004 ‘’ Прилади побутові та аналогічні електричні. Безпека частина 1. Загальні вимоги’’ п.п. 6.1, 7.1, 7.8, 7.11, 7.12, 7.12.1, 7.12.5, 7.14, 7.15, 8.1, 22.14, 23.8, 25.5, 25.8, 25.9
Опис котлів та інструкція по експлуатації	1	

* Для запобіжних клапанів – площа перетину, мм^2, коефіцієнт витрати пари або рідини; для покажчиків рівня води – місце встановлення; для апаратури вимірювання, управління, сигналізації та автоматичного захисту – тип (марка), ДСТУ чи ТУ.

4. Дані про апаратуру для вимірювання, управління, сигналізації, регулювання та автоматичного захисту *

Назва	Кількість	Тип (марка)	ДСТУ, ГОСТ або ТУ
Термометр	1	Термометр фірми Watts Industries Deutschland GmbH, Німеччина. Умовне позначення Т63, Т80, Т100	У1361-04 -згідно Номеру Державного реєстру

* Заповнюється підприємством-виробником котла у випадку поставки апаратури разом із котлом. В інших випадках дані заповнюються власниками котла.

5. Дані про основні елементи котла, про труби і трубопроводи в межах котла

Назва (за призначен-ням)	Кіль-кість	Зовніш-ній діаметр, мм	Тов-щина стінки, мм	Довжина, м	Матеріал		Дані про зварювання стиків		Метод і обсяг контролю
					Марка	ДСТУ, ГОСТ або ТУ)	Вид зварю-вання	Електроди і зварювальний дріт (тип, ДСТУ, ГОСТ або ТУ)	
Труби колосникові	10	60,3	6	0,685	Сталь 20	ГОСТ 8731-74/ ГОСТ 8732-78	Напів-автомат	ДСТУ ISO 14341:2004	Візуальний під тиском води
Корпус котла зовнішній	1	—	4	—	Ст3пс	ГОСТ 14637-89 Сертифікат якості № 500209 від 03.01.2010 р.	Напів-автомат	ДСТУ ISO 14341:2004	Візуальний під тиском води
Корпус котла внутрішній	1	—	8	—	Ст3пс	ГОСТ 14637-89 Сертифікат якості № 500209 від 03.01.2010 р.	Напів-автомат	ДСТУ ISO 14341:2004	Візуальний під тиском води
Патрубок вхідний	2	70	6,5	0,075	Сталь 20	ГОСТ 8731-74/ ГОСТ 8732-78	Напів-автомат	ДСТУ ISO 14341:2004	Візуальний під тиском води
Патрубок вихідний	2	70	6,5	0,075	Сталь 20	ГОСТ 8731-74/ ГОСТ 8732-78	Напів-автомат	ДСТУ ISO 14341:2004	Візуальний під тиском води

6. Висновки виробника

На підставі проведених перевірок і випробувань засвідчується наступне:

1. Зібраний водогрійний котел виготовлений згідно з вимогами НПАОП 0.00.-1.26-96 «Правила будови і безпечної експлуатації парових котлів з тиском пари не більше 0,07 МПа (0,7 кГс/см^2), водогрійних котлів і водопідігрівачів з температурою нагріву води не вище 115°С», відповідних стандартів, технічної документації і технічних умов.
2. Елементи котла та зібраний котел перевірялися і відповідають вказаним вище стандартам і технічній документації.
3. Зібраний котел був підданий випробуванням пробним тиском **0,35 МПа**.
4. Трубні елементи котла були піддані вимірювальному контролю щодо відхилення від розмірів і форми та на прохідність.
5. Зібраний котел визнаний придатним для роботи з параметрами, вказаними в даному паспорті.

Хлібкевич О.В. _____

Керівник підприємства-виробника — Відповідальний за технічний контроль якості

_____ _____

Прізвище, підпис, печатка — Прізвище, підпис

« ____ » « _____ » 2016 р.

7. Відомості про місцезнаходження котла

Назва підприємства	Місцезнаходження котла (адреса власника)	Дата встановлення

8. Особа, відповідальна за справний стан і безпечну експлуатацію котла

Номер і дата наказу про призначення	Посада, прізвище, ім'я, по батькові	Дата перевірки знань Правил	Підпис

Номер і дата наказу про призначення	Посада, прізвище, ім'я, по батькові	Дата перевірки знань Правил	Підпис

9. Відомості про встановлену арматуру

Назва	Дата встанов-лення	Кіль-кість	ДСТУ, ГОСТ, ТУ (марка)	Умовний прохід, мм	Умовний тиск, Мпа (кГс/см^2)	Місце встановлення

10. Відомості про живильні пристрої

Назва	Тип	Кількість	Параметри	
			Номінальна подача, $м^3$/год	Напір, МПа (кГс/$см^2$)

11. Відомість про водопідготовче обладнання

Назва	Кількість	Технічна характеристика*

* Фільтри Na, Н-катіонові – продуктивність ; деаератори – тип, продуктивність; магнітні фільтри – тип, продуктивність.

12. Відомості про ремонт і заміну елементів, які працюють під тиском

Дата	Відомості про ремонт та заміну	Підпис відповідальної особи

Дата	Відомості про ремонт та заміну	Підпис відповідальної особи

13. Результати опосвідчення

Дата	Результати опосвідчення і підпис особи, яка проводила опосвідчення	Строк наступного опосвідчення	Підпис відповідальної особи

Дата	Результати опосвідчення і підпис особи, яка проводила опосвідчення	Строк наступного опосвідчення	Підпис відповідальної особи

Дата	Результати опосвідчення і підпис особи, яка проводила опосвідчення	Строк наступного опосвідчення	Підпис відповідальної особи

Дата	Результати опосвідчення і підпис особи, яка проводила опосвідчення	Строк наступного опосвідчення	Підпис відповідальної особи

Дата	Результати опосвідчення і підпис особи, яка проводила опосвідчення	Строк наступного опосвідчення	Підпис відповідальної особи

Дата	Результати опосвідчення і підпис особи, яка проводила опосвідчення	Строк наступного опосвідчення	Підпис відповідальної особи

Дата	Результати опосвідчення і підпис особи, яка проводила опосвідчення	Строк наступного опосвідчення	Підпис відповідальної особи

Дата	Результати опосвідчення і підпис особи, яка проводила опосвідчення	Строк наступного опосвідчення	Підпис відповідальної особи

Дата	Результати опосвідчення і підпис особи, яка проводила опосвідчення	Строк наступного опосвідчення	Підпис відповідальної особи

Дата	Результати опосвідчення і підпис особи, яка проводила опосвідчення	Строк наступного опосвідчення	Підпис відповідальної особи

Дата	Результати опосвідчення і підпис особи, яка проводила опосвідчення	Строк наступного опосвідчення	Підпис відповідальної особи

Дата	Результати опосвідчення і підпис особи, яка проводила опосвідчення	Строк наступного опосвідчення	Підпис відповідальної особи

Дата	Результати опосвідчення і підпис особи, яка проводила опосвідчення	Строк наступного опосвідчення	Підпис відповідальної особи

Дата	Результати опосвідчення і підпис особи, яка проводила опосвідчення	Строк наступного опосвідчення	Підпис відповідальної особи

Дата	Результати опосвідчення і підпис особи, яка проводила опосвідчення	Строк наступного опосвідчення	Підпис відповідальної особи

Дата	Результати опосвідчення і підпис особи, яка проводила опосвідчення	Строк наступного опосвідчення	Підпис відповідальної особи

Дата	Результати опосвідчення і підпис особи, яка проводила опосвідчення	Строк наступного опосвідчення	Підпис відповідальної особи

Дата	Результати опосвідчення і підпис особи, яка проводила опосвідчення	Строк наступного опосвідчення	Підпис відповідальної особи

Дата	Результати опосвідчення і підпис особи, яка проводила опосвідчення	Строк наступного опосвідчення	Підпис відповідальної особи

Дата	Результати опосвідчення і підпис особи, яка проводила опосвідчення	Строк наступного опосвідчення	Підпис відповідальної особи

Дата	Результати опосвідчення і підпис особи, яка проводила опосвідчення	Строк наступного опосвідчення	Підпис відповідальної особи

Дата	Результати опосвідчення і підпис особи, яка проводила опосвідчення	Строк наступного опосвідчення	Підпис відповідальної особи

14. Реєстрація

Котел TATRAMAX 150 кВт

Зареєстрований « ____ » _____ 2016р. за № _____

У паспорті скріплено 50 аркушів, в тому числі креслень на 1 аркуші

і окремих документів 49 аркушів, згідно з описом, що додається.

_____ _____

(ПІБ, посада особи, яка зареєструвала котел) (підпис)

Примітка: до паспорта додаються технічний опис та інструкція

по експлуатації котлів типу TATRAMAX…

Специфікація елементів котлів типу TATRAMAX
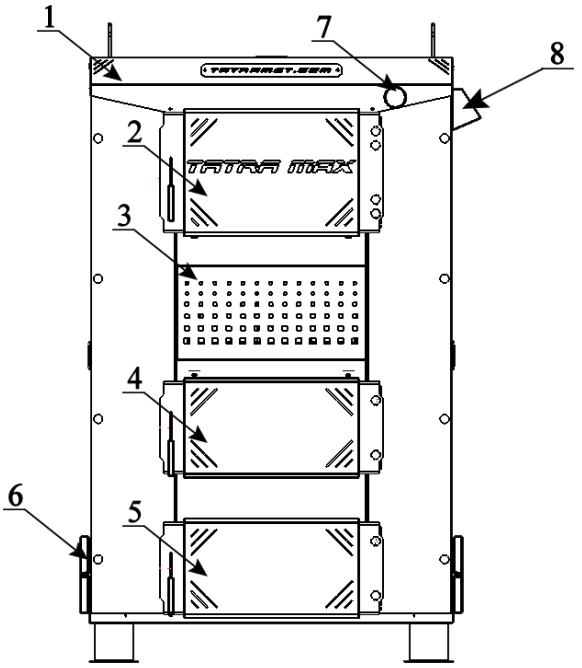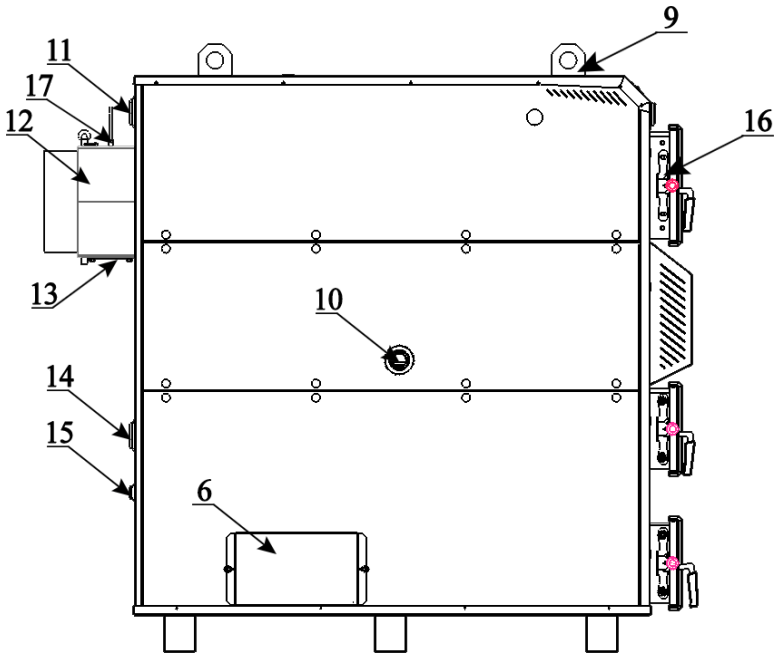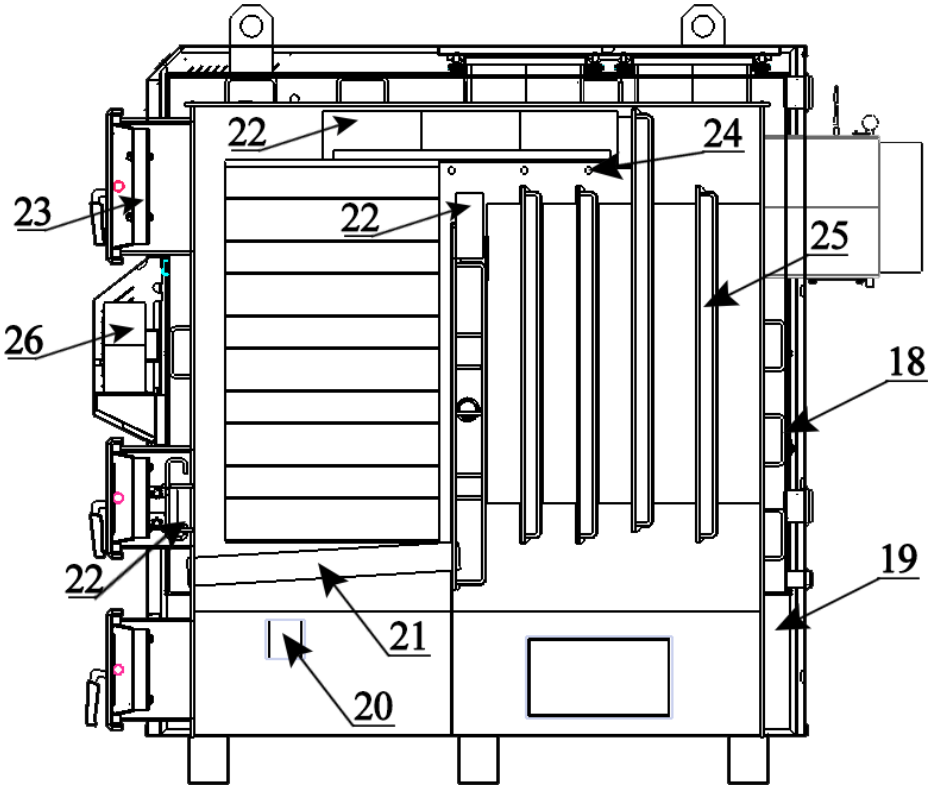
1	Стальний корпус з термоізоляцією	14	Муфта зворотньої подачі води
2	Засипні дверцята	15	Муфта зливу води із котла
3	Захист вентилятора	16	Регульований замок дверцят
4	Розпалювальні дверцята	17	Датчик димових газів PID (опція)
5	Зольникові дверцята	18	Розпірка корпусу
6	Вікно для бокового чищення	19	Вода в котлі
7	Аналоговий термометр	20	Канал подачі первинного повітря
8	Мікропроцесорний регулятор	21	Водяні колосники
9	Монтажні вуха – для транспортування	22	Шамотна цегла
10	Бічна муфта 6/4 дюйма	23	Вермикулітна плита
11	Муфта подачі води	24	Форсунки подачі вторинного повітря
12	Боров котла	25	Водяна перегородка
13	Ревізійна чистка димоходу	26	Вентилятори – 2шт